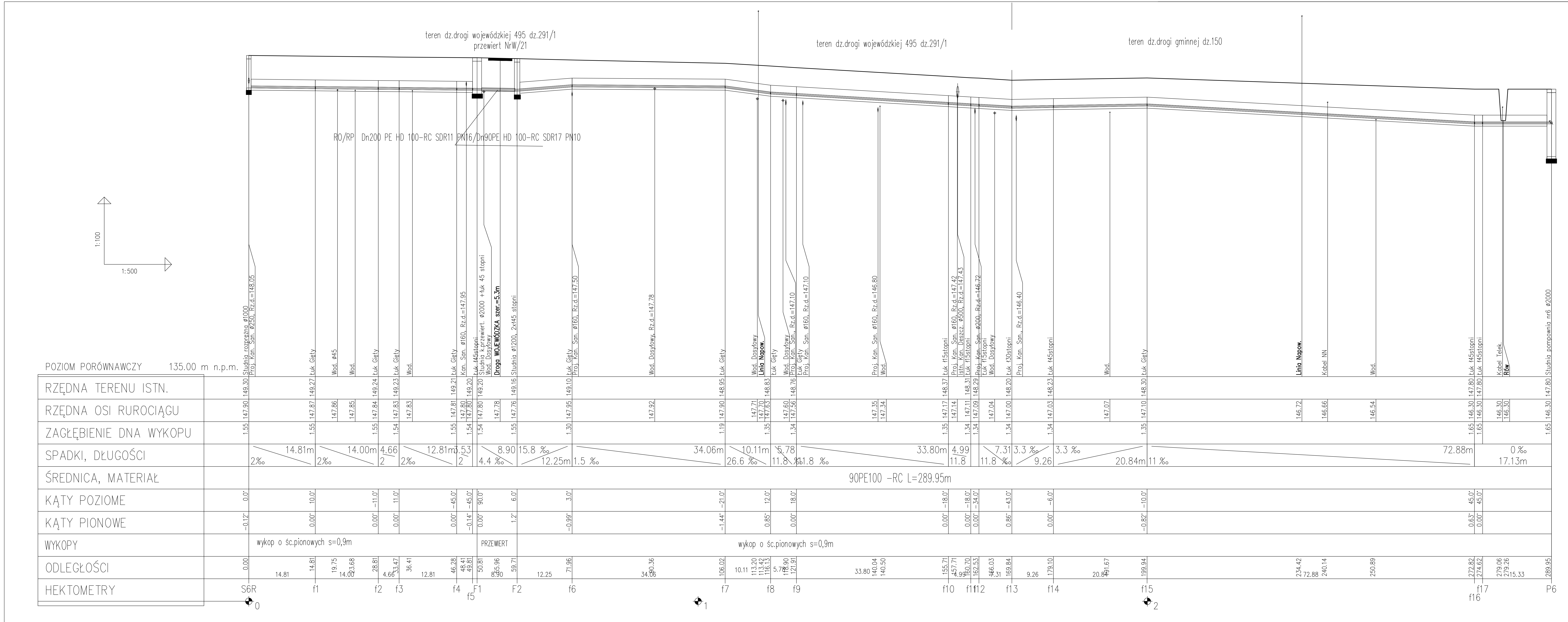

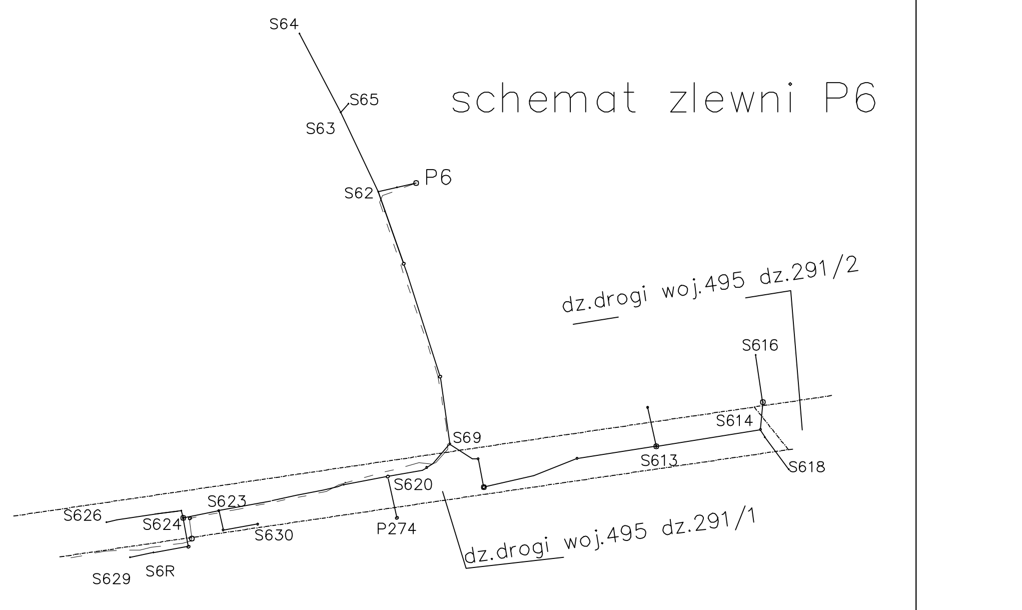

KOLIZJE Z PRZEWODEM WODY WRYSOWANO PRZY ZAŁAOZENIU JEJ POŁOŻENIA
1,5MPT, W PRZYPADKU POTWIERDZENIA KOLIZJI PRZEWODY WODY
ZLECIĆ DO PRZEŁOŻENIA SŁUŻBOM HYDRO-LEW

Należy na etapie przedwykonawczym potwierdzić w trakcie tyczenia pomiar niwelacyjny powierzchni terenu, na jego podstawie dokonać korekty wyliczeń wartości wysokości projektowanych studni.

PRZED ROZPOCZECIEM WYKOPÓW USTALIC LOKALIZACJĘ
PRZEWODÓW KOLIZYJNYCH , POSTEPOWAC ZGODNIE Z
UZGODNIENIAMI BRANZOWYMI, PZUD I OBOW.PRZEPISAMI
I ZASADAMI WIEDZY TECHNICZNEJ

Zakład Usług Instalacyjnych MINSTAL Brzeg
Marta Sudak

PRACOWNIA: 49-300 Brzeg, ul. Poznańska 22
KONTAKT: tel. (77)416 40 78; 606-45-54-73 msudak@op.pl

INWESTOR:
Gmina Lewin Brzeski
Urząd Miejski Lewin Brzeski
ul.Rynek 1, 49-340 Lewin Brzeski

NAZWA INWESTYCJI:
BUDOWA KANALIZACJI SANITARNEJ WRAZ Z PRZEPOMPOWNIAMI DLA MIEJSCOWOSCI SKOROGOSZCZ I CHRÓŚCINA

PROFIL kanalizacji sanitarnej cisnieniowej odcinek P6-S6R
PRZEWIERT W/21
CHRÓŚCINA – projekt kanalizacji sanitarnei i deszczowej
w pasie drogi wojewódzkiej 459 dz.291/1 i 291/2

BRANŻA: sanitarna
etap: PBW
SKALA: 1:100/500

Projektował	Imię i nazwisko	upr. proj.	Podpis:
Projektował	mgr inż. Marek Starczyk		
Opracował	mgr inż. Marta Sudak		
Sprawdził	mgr inż. Leszek Preisnar		

PRZED PRZYSTĄPIENIEM DO PRAC WSZYSTKIE WYMIARY NALEŻY SPRAWDZIĆ W NATURZE.
ZASTRZEGA SIE PRAWO NIEZGODNOŚCI Z STANEM FAKTYCZNYM WYNIKAJĄCYCH Z BRAKÓW DOMIARÓW GEODEZYJNYCH,W PRZYPADKACH WĄTPLIWYCH NALEZY SIĘ SKONSULTOWAC Z PROJEKTANTEM
PRAWA AUTORSKIE ZASTRZEŻONE. KOPIOWANIE BEZ ZGODY PROJEKTANTA ZABRONIONE

NR RYSUNKU: S/P6/p8